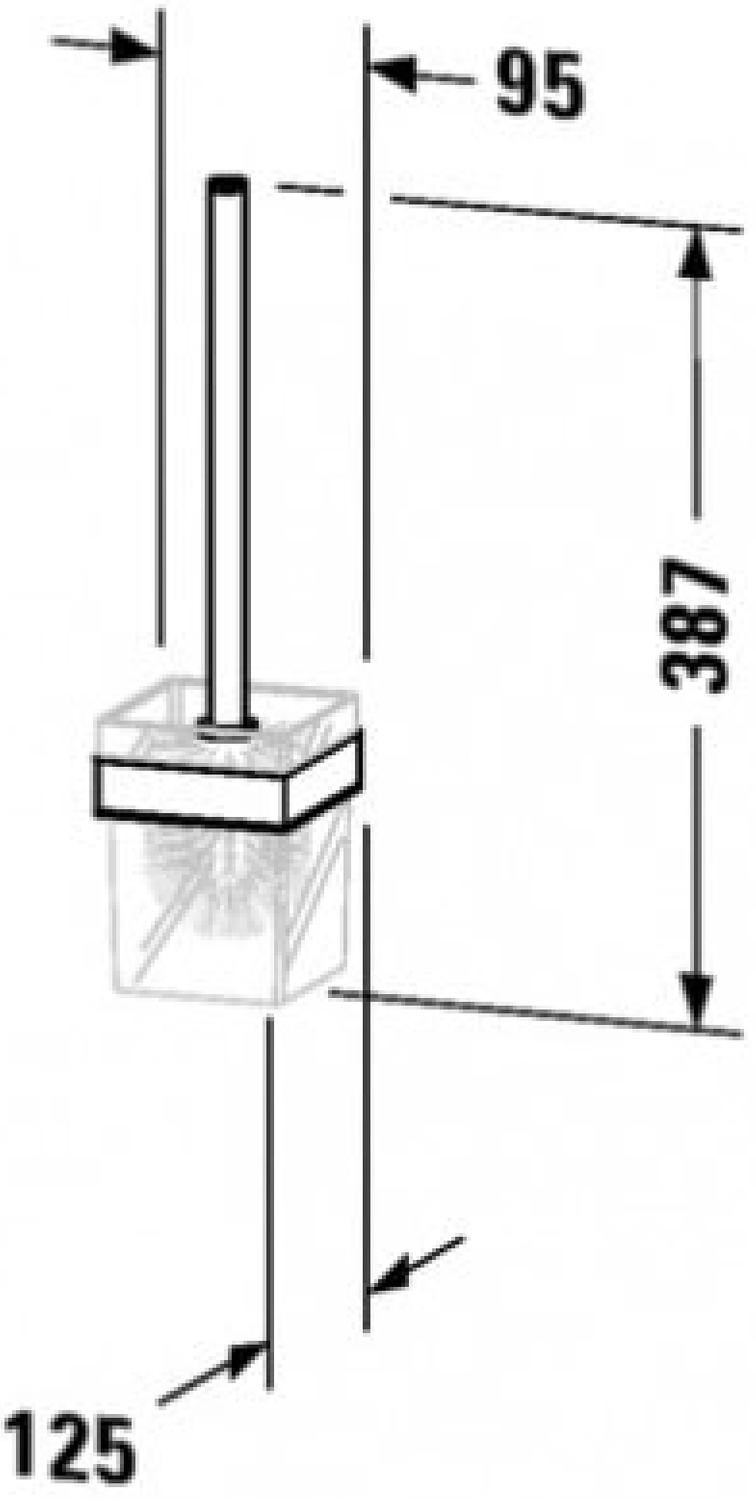
95
387
125